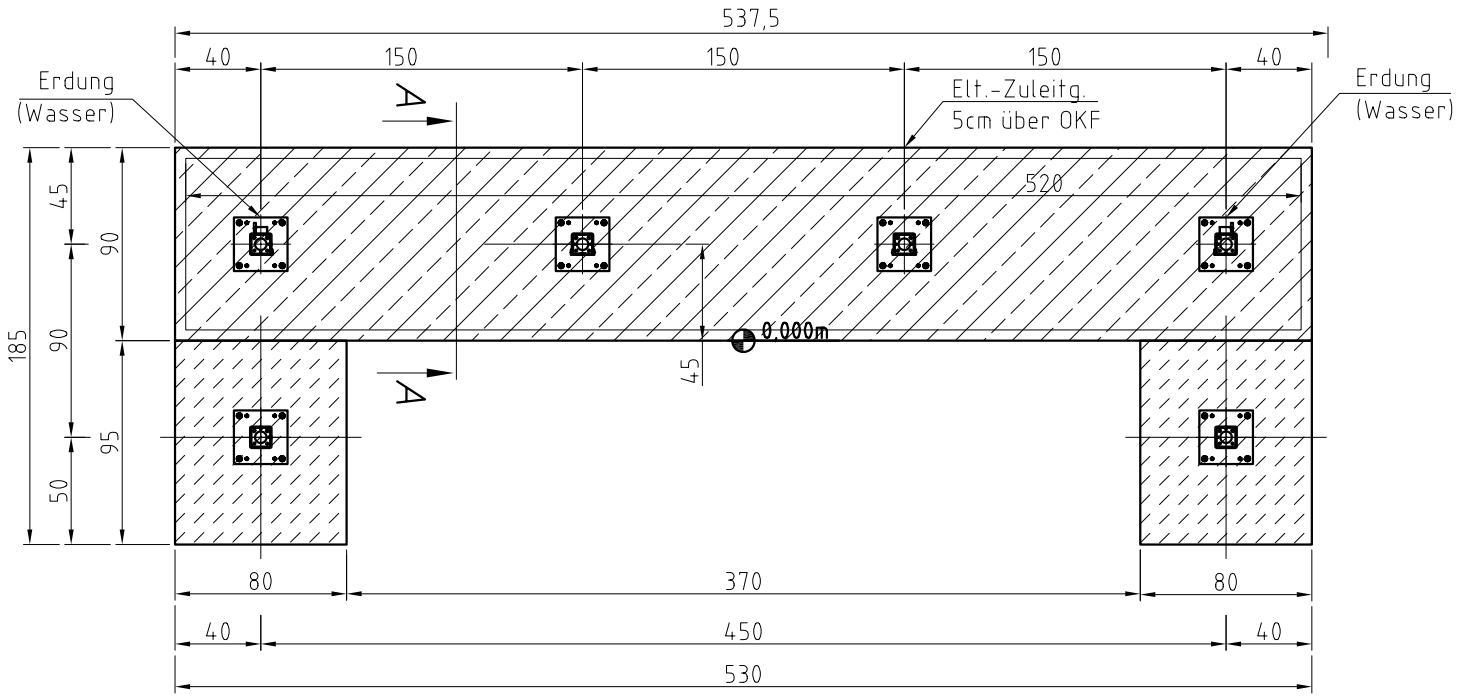


## Schnitt A-A

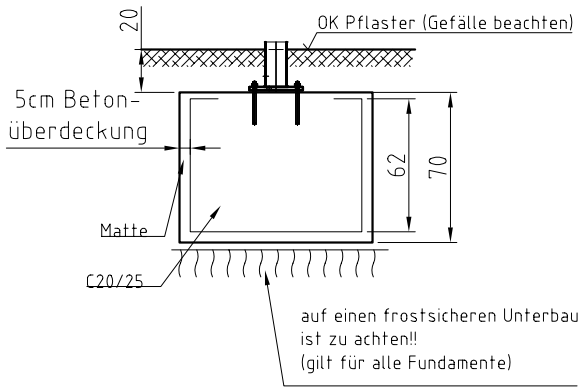


Matte Q188A
520x230 (1 Stück)

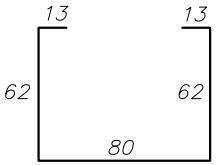


**Gründung gilt für folgende Bodenbeschaffenheit:**
**Schluff gering plastisch** Wichte = 17,5 kN/m³, Wichte unter Auftrieb = 9,5 kN/m³, Bodengruppe **HZ**, Reibungswinkel =28°, Kohäsion = 10 kN/m² oder besser.

Beachte!
Im Falle einer Abweichung der Baugrundverhältnisse die ungünstiger von den Annahmewerten zur Berechnung sind, ist der Auftraggeber bzw. der Tragwerksplaner in Kenntnis zu setzen.

Maßangaben in cm

Achtung!
Bei Gefälle im Baubereich Rücksprache mit Fa. MHB GmbH notwendig!!

| | | | | | | | | |
|---|---|---|---|---|---|---|---|---|
| (Verwendungsbereich) | | | | (Zul. Abw.) | | (Oberfl.) | Maßstab **1:25** | (Gewicht) |
| | | | | | | | (Werkstoff, Halbzeug)<br>(Rohteil-Nr)<br>(Modell- oder Gesenk-Nr) | |
| | | | | | Datum | Name | R22-Pult U-3F-D1,80-SW0,90<br>3 Feld / D2065 / DG2500 / SW900 | |
| | | | | Bearb. | 28.08.12 | H. Rabluck | | |
| | | | | Gepr. | | | | |
| | | | | Norm | | | | |
| | | | | MHB® GmbH Fürstenwalde | | | Fundament (-200 OKFF) | Blatt 3 von 3 Blätter |
| Zust | Änderung | Datum | Name | Ursprung | | | Ersatz für: | Ersatz durch: |